ТПП Ф1801.01.07.05.002

Ra 3,2 (√)

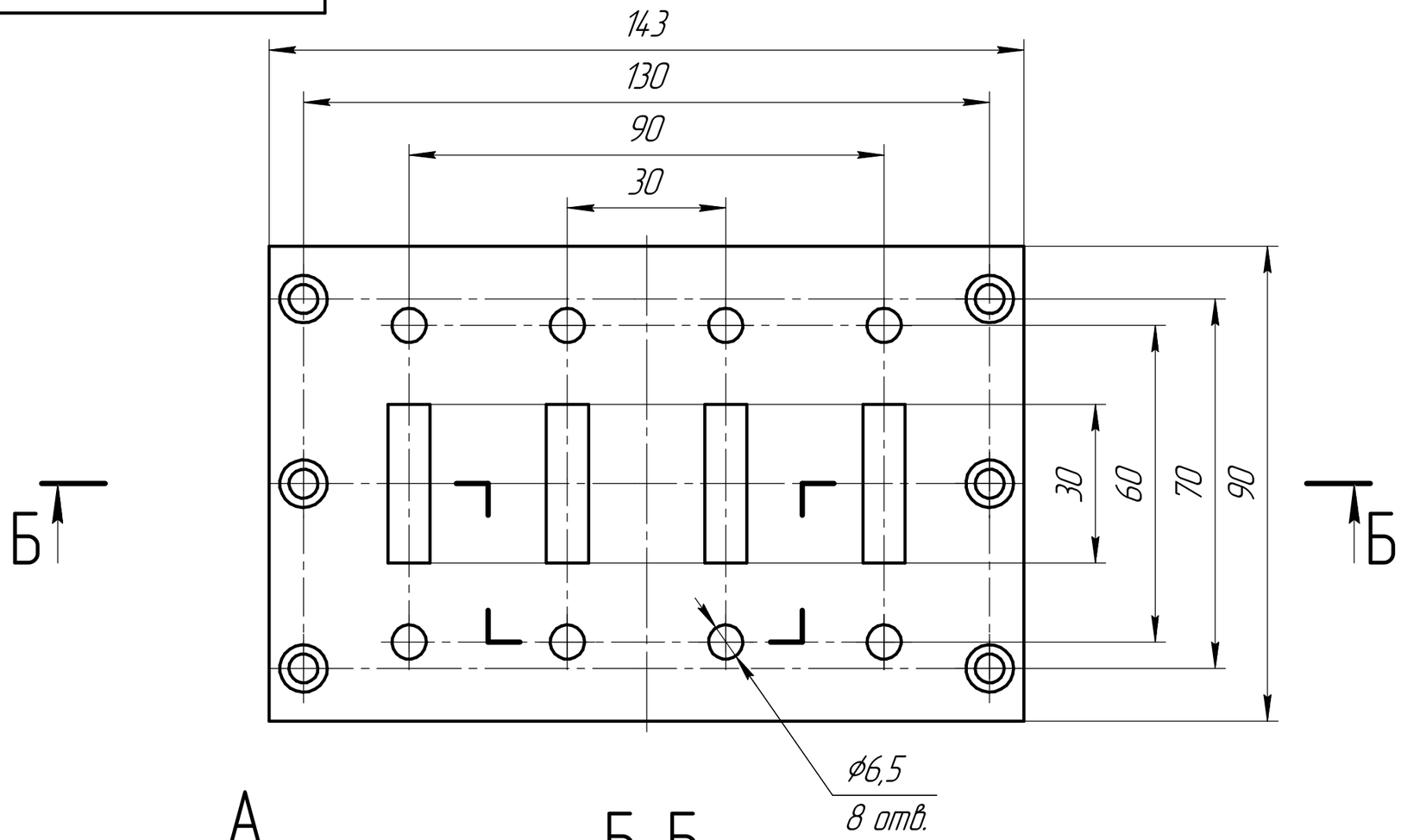

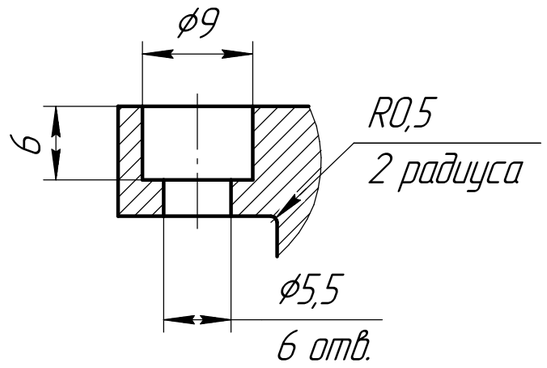

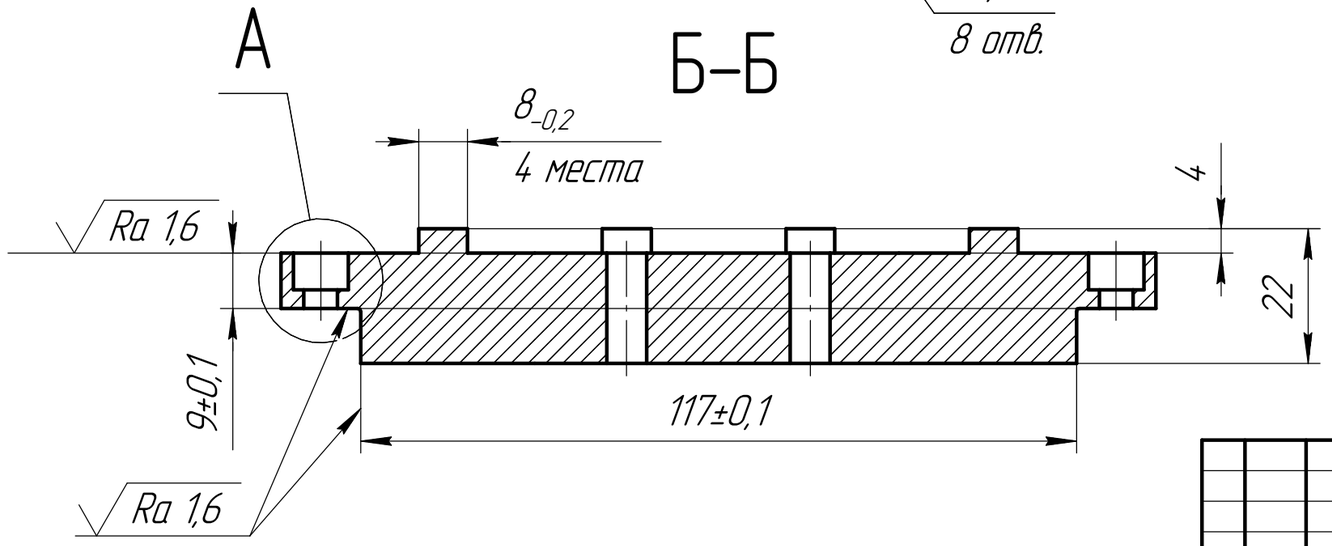

1 H14, h14, $\pm \frac{IT14}{2}$.

2 Покрытие: Ан.окс.Нв.

Изм.	Лист	№ докум.	Подп.	Дата	ТПП Ф1801.01.07.05.002		
Разраб.		Радкин С.А.			Верхняя пластина	Лит.	Масса: 0,58 / Масштаб: 1:1
Пров.						Лист	Листов 1
Т.контр.							
Н.контр.					Д16Т ГОСТ 4784-97	ООО "ЗМ-ИНЖИНИРИНГ"	
Утв.							

Перв. примен. | Справ. № | Подп. и дата | Инв. № дубл. | Взам. инв. № | Подп. и дата | Инв. № подл.

Копировал | Формат А3